掘削機械・ICT機械・アタッチメント
整地・運搬・積込機械
荷役運搬・クレーン機械
車両・特殊車両
高所作業車
各種ポンプ・洗浄機械
電力機械・溶接機械
空気機械
舗装機械
コンクリート用機械
各種機械工具・季節商品
ハウス・トイレ・備品
工事用安全衛生機械・測量機械

進入車両強制停止装置（とまるくん）

テコの原理により車両の前輪を強制的に停止させることが可能。

正面　裏面

使用しない時は
コンパクトに

衝突実験!止まりました!!

制動面に特殊ゴムを採用。
テコの原理により車両の前輪を浮かし、
強制的に停止させることが可能です。

- 折畳式の為、コンパクトに収納可能。持ち運びにも便利！
- キャスター付きで移動作業も楽々
- オプションで道路標識やLED矢印が可能

■ 寸法図　（単位：mm）

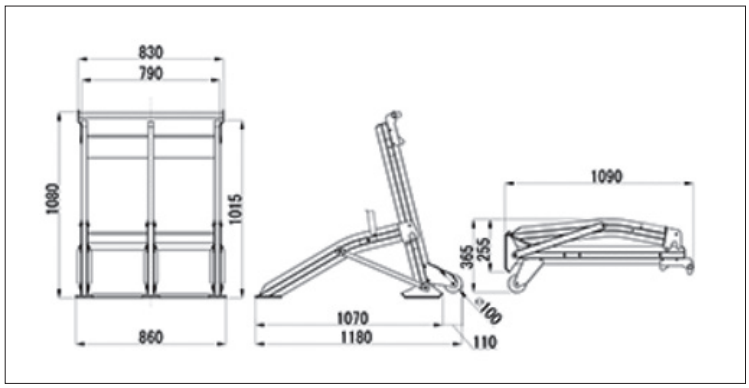

■ 仕様（折りたたみ式）

メーカー		ハナイ
型　式		とまるくん
材質		アルミ合金
材料仕様		アルミ成型材（100×32）
表面処理		焼付塗装
ゴム	mm	成型合成ゴム（10mm）
本体重量	kg	27.8

ポータブルLED表示機（ソーラー電源タイプ）

300角2文字のコンパクトなソーラー式表示機です。
CUD、カラーユニバーサルデザインを採用。
登録文章は110パターンを収録しています。 防滴構造（IPX4）

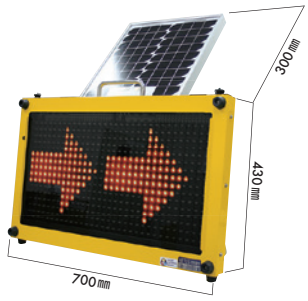

ソーラーパネルが折りたためるので、持ち運びや収納に便利で、積み重ねも可能です。

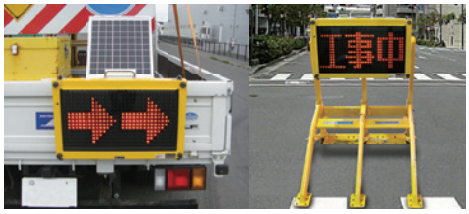

オプションの取付金具でとまるくんやトラックのアオリにも取付できます。

■ 仕様

メーカー		セフテック
型　式		ポータブルLEDSi CMF-230SH
外形サイズ	mm	高さ430×幅700×奥行109 ※1
重量	kg	約14.5
画面サイズ	mm	縦300×幅60 2文字1段（2パネル）
表示色		オレンジ単色（CUDカラーユニバーサルデザイン）
電源		リチウムイオン電池
充電時間		約9時間（100%充電まで）
連続点灯日数		約3日※（24時間点滅）条件により異なります。

※1 突起物は含まず
※太陽光を十分に当てることで満充電された状態を保つことができます。

AC100V
充電アダプター

充電アダプターで充電しながらの点灯はしないでください。充電用アダプターは屋内用です。屋外や水気・湿気のある場所などでは使用しないでください。

SOLAR　2面　オレンジ単色　CUD　Li-ion　NETIS 登録商品 CB-100003-VE

CUD COLOR UNIVERSAL DESIGN
色覚の個人差（色弱、色盲）に対応した見易い表示です。

お問い合わせは最寄りの営業所まで
■本社
広島市安佐南区八木5丁目10-17
TEL:082-873-6260
■広島営業所
広島市安佐南区八木5丁目10-17
TEL:082-873-1425
■広島西営業所
広島市安佐南区伴中央3丁目2034-1
TEL:082-830-1070